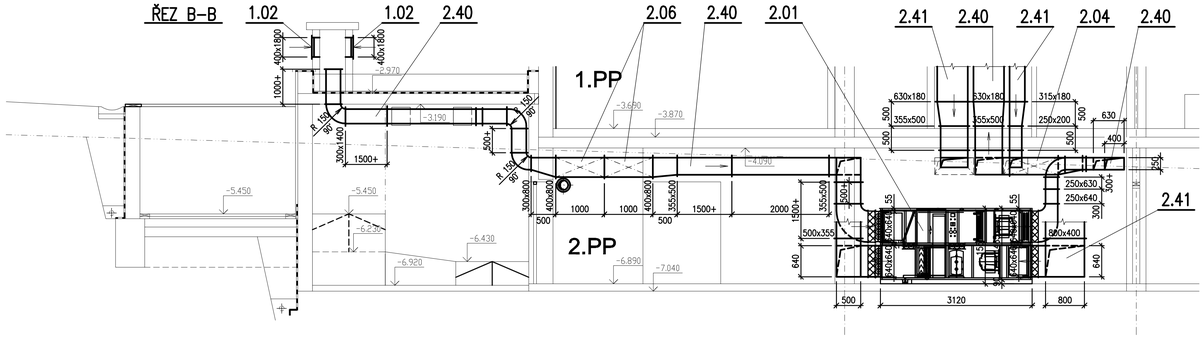

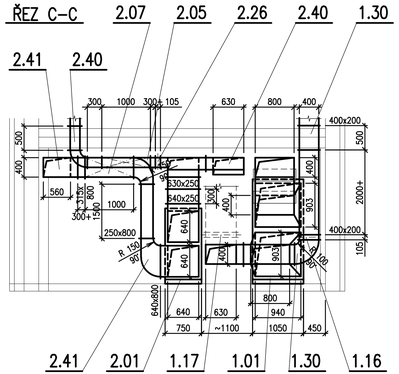

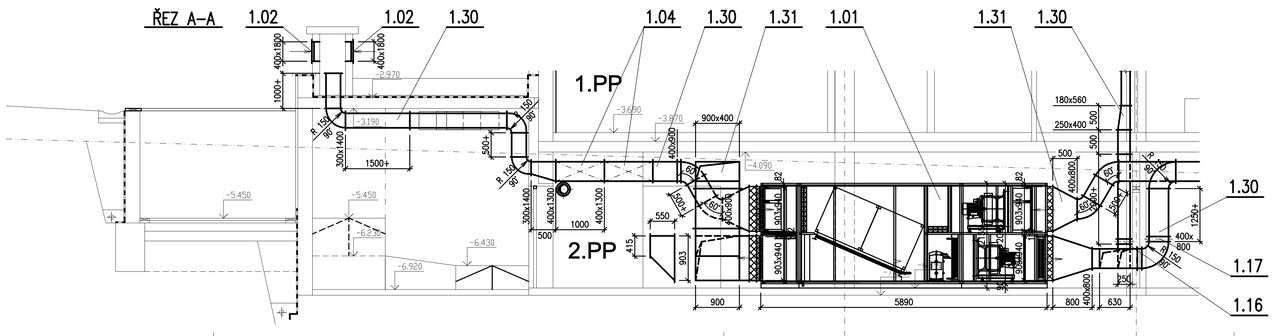

±0.000 = 1.NP = 270.20 m n.m.

VYPRACOVAL: JAROMÍR PŘÍKRYL	ODP.PROJ.PROFESE: JIŘÍ PROCHÁZKA	HLINŽ.PROJEKTU: ING.P.TUTSCH	ARCHITEKT: ING.ARCH.J.ŠEVČÍK
MÍSTO STAVBY:	HOTEL LÁZNĚ KOSTELEC 493, parc.č.st.455, 256/4, 256/1 k.ú.KOSTELEC U ZLÍNA		
INVESTOR:	ZLÍNSAT, spol.s r.o., ZLÍN – KOSTELEC, LÁZNĚ 493, 763 14		

AKCE: DOKUMENTACE PRO REALIZACI

NOVÁ REHABILITAČNÍ A DOPROVODNÁ INFRASTRUKTURA V AREÁLU HOTEL LÁZNĚ KOSTELEC U ZLÍNA

VÝKRES:

ŘEZ A-A, B-B, C-C

FORMÁT	4A4
DATUM	04.2013
STUPEŇ	RD
MĚŘÍTKO	1:50
ZAK.ČÍSLO	1226561

ARCHIVNÍ Č.	PROFESE	Č.VÝKRESU	DOD.
CEB	V	07	